平成16年度兵庫県高等学校サッカー新人大会

但 馬 支 部 予 選

11月23日・12月19日・23日・25日

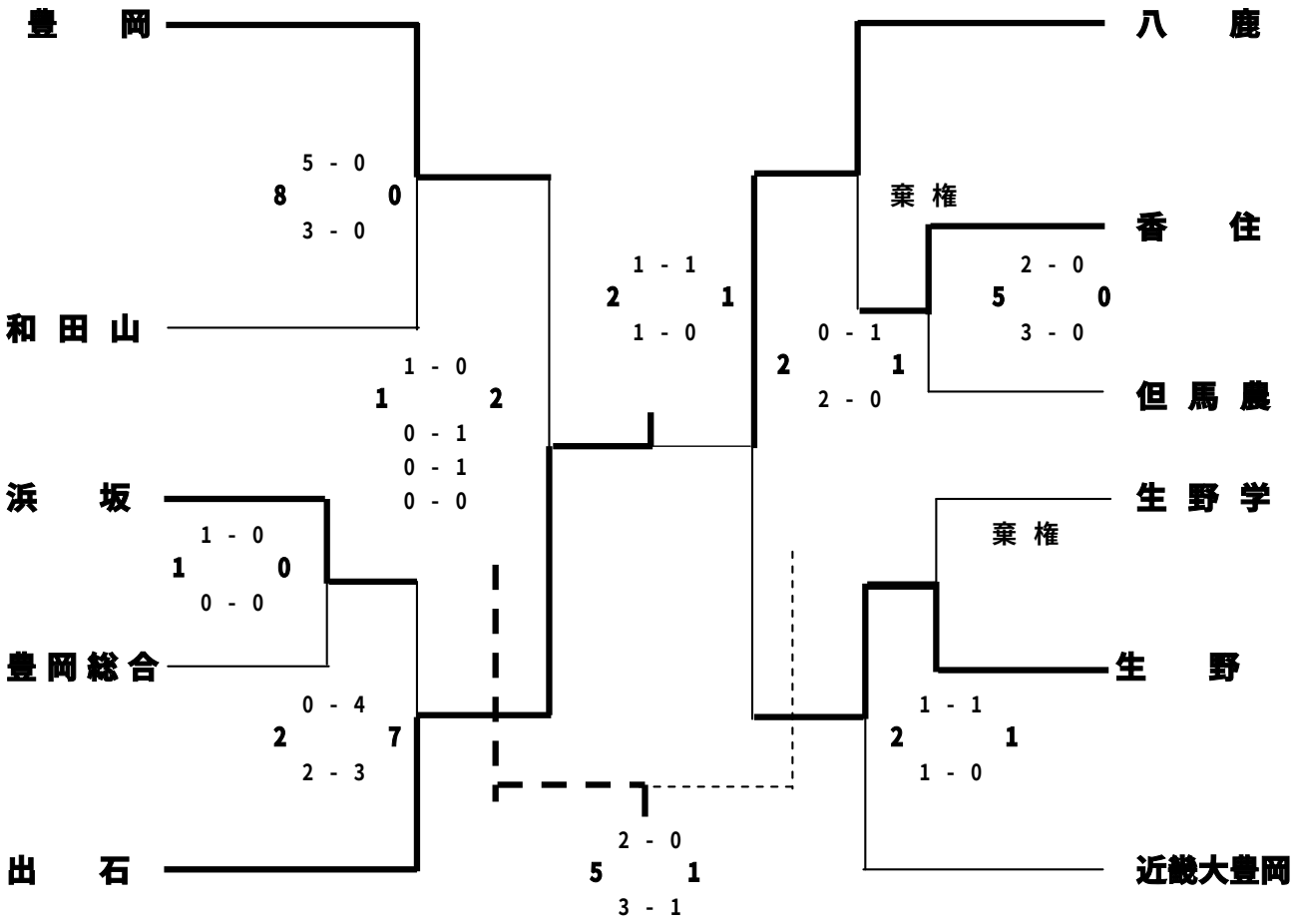

以上の結果代表は　　出 石 ・ 八 鹿

平成１６年度　兵庫県高等学校新人サッカー大会

平成17年1月２９日～2月１０日

１回戦

	出　石	０－６	川西緑台
	八　鹿	２－１	西　脇

２回戦

	八　鹿	０－９	神戸弘陵