平成17年度 兵庫県高等学校総合体育大会サッカー競技〈男子の部〉 結果

優　勝 … 滝川第二（7年連続17回目）
準優勝 … 市尼崎
第3位 … 御影工
第4位 … 神戸弘陵
第5位 … 太子
長田
神戸朝鮮
明石南
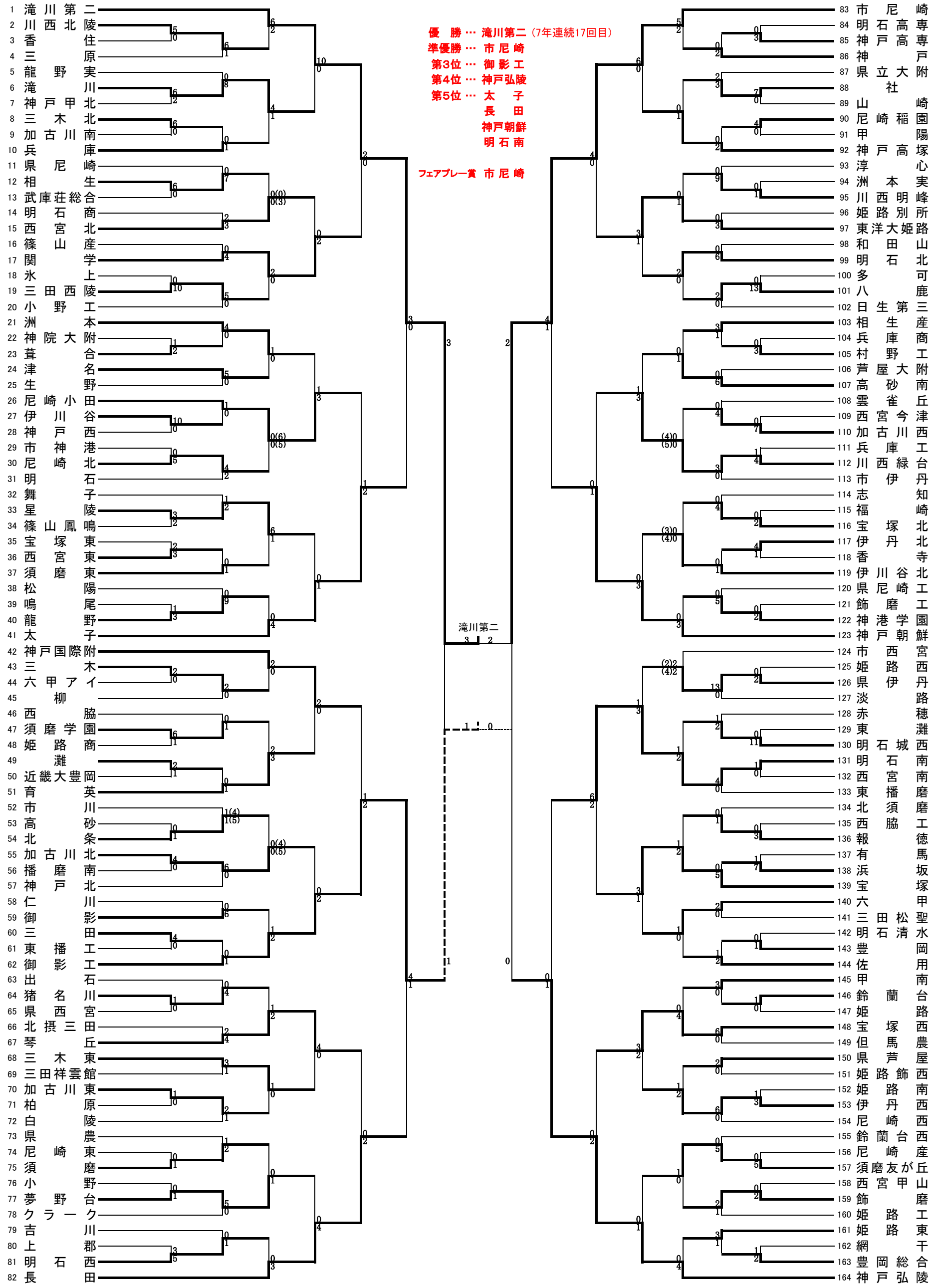
フェアプレー賞　市尼崎